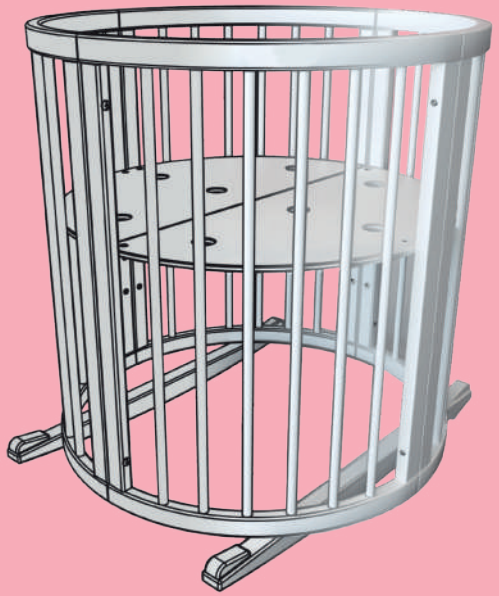

SMART BED

ROUND / OVAL

INGVART

Congratulations on your purchase of **INGVART SMART BED ROUND/OVAL.**
Thank you for purchasing our product. We sincerely believe you will be completely satisfied with it. Read these instructions carefully and follow them in detail to ensure that the safety features of the Ingvart bed are not compromised. Keep these instructions for future reference.

INSTRUCTIONS

Pain or wood could have a distinctive odour which may linger three days after unpacking. We recommend placing the product in a well-ventilated place at this time.

In order to properly assemble the crib, please make sure to follow assembly instructions strictly. Failure to assemble the crib in the manner recommended could result in damage and even breakage of the product

Do not displace or move the crib if there is a child or some other objects placed in it.
Do not tighten the screws firmly until the entire unit is assembled. Doing this ensures you the easiest way to assemble.

Make sure the crib is always placed on a level and stable surface. Re-tighten and check all screws and fittings after assembly. Fittings and screws should be checked regularly and retightened as necessary. Loose screw connections or parts could lead to the baby trapping a body part, or clothing (e.g. strings, necklaces, ribbons for babies' dummies, etc.) which would pose a risk of strangulation.

Never place the crib by an open fire or any other sources of strong heat such as electric bar fires, gas fires, etc. due to the risk of fire.

CLEANING AND MAINTENANCE

Wipe with a clean damp cloth and wipe off excess of water. We do not recommend the use of any detergents. Please bear in mind that colours may change if they are exposed to the sun.

WARNING

Do not use the Mini or crib if any part is broken, torn or missing, and use only spare parts approved by INGVART.

Discontinue use of crib when child is able to climb out to minimize the risk of a child falling out of the crib.

Do not let children play unsupervised near the furniture

The lowest position of the crib base is always the safest. .

As soon as the baby can sit up or pull itself up, the crib base must be lowered to this position

Make sure the crib is locked in a fixed position when a child is unsupervised in it. (Wheels in locked position/stopper placed on the bottom part of rockers).

Make sure there are no medicines, cords, straps, elastic objects, small toys or any similar small items (e.g.: coins) that child could reach out for placed in or near this crib.

This crib has been manufactured for use with a mattress which has following measures. ROUND: 720 mm wide by 1200 mm long and 50 mm in thickness for the crib and 720 mm wide by 720 mm long and 50 mm in thickness for Mini. OVAL: 600 mm wide by 1200 mm long and 50 mm in thickness for the crib and 600 mm wide by 710 mm long and 50 mm in thickness for Mini version of the crib. The width and length are strictly specified because it is important that the gaps between the mattress and the sides and ends of the crib will not exceed 30 mm. This is to minimize the risk of a child's limb becoming caught in the gap. The thickness of the mattress has been specified to ensure that the depth of the crib is greater than 500 mm with the mattress base in the lower position to minimize the risk of a child climbing or falling out of the crib.

Do not use more than one mattress in the crib. Use only original mattress from INGVART to avoid any problem

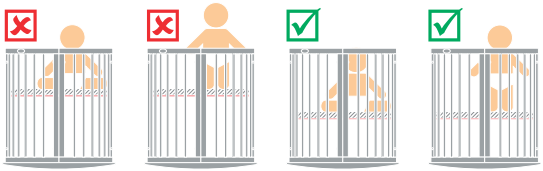

Συγχαρητήρια που επιλέξατε το έξυπνο στρογγυλό/οβάλ κρεβάτι **INGVART.**
Σας ευχαριστούμε που αγοράσατε το προϊόν μας. Πιστεύουμε ειλικρινά ότι θα μείνετε απόλυτα ικανοποιημένοι με αυτό. Σας παρακαλούμε να διαβάσετε προσεκτικά τις παρακάτω οδηγίες και να τις ακολουθήσετε πιστά ούτως ώστε να βεβαιωθείτε ότι τηρούνται όλες οι λειτουργίες ασφαλείας του κρεβατιού INGVART. Φυλάξτε αυτές τις οδηγίες για μελλοντική χρήση.

ΟΔΗΓΙΕΣ

Η μπογιά ή το ξύλο μπορεί να αναδίδουν μία χαρακτηριστική μυρωδιά, η οποία μπορεί να παραμείνει έως και τρεις ημέρες μετά την αφαίρεση της συσκευασίας. Σας συστήνουμε να τοποθετήσετε το προϊόν σε καλά αεριζόμενο μέρος κατά τη διάρκεια του διαστήματος αυτού.

Για να μπορέσετε να συναρμολογήσετε σωστά την κούνια, σας παρακαλούμε να βεβαιωθείτε ότι ακολουθείτε αυστηρά τις οδηγίες συναρμολόγησης. Πιθανή αποτυχία της συναρμολόγησης της κούνιας κατά τον προτεινόμενο τρόπο ενδέχεται να προκαλέσει ζημιά ή ακόμη και καταστροφή του προϊόντος.

Μη μετακινείτε ή μεταφέρετε την κούνια όσο βρίσκεται μέσα το παιδί ή διάφορα αντικείμενα.

Μη βιδώνετε τις βίδες σφιχτά παρά μόνο όταν έχει συναρμολογηθεί ολόκληρη η κατασκευή. Αυτό θα διευκολύνει τη συναρμολόγηση του προϊόντος.

Βεβαιωθείτε ότι η κούνια είναι πάντα τοποθετημένη σε επίπεδη και σταθερή επιφάνεια. Ξανασφίξτε και ελέγξτε όλες τις βίδες και τα εξαρτήματα πριν τη συναρμολόγηση. Οι βίδες και τα εξαρτήματα θα πρέπει να ελέγχονται τακτικά και να ξανασφίγγονται αν είναι απαραίτητο. Χαλαρές βίδες ή εξαρτήματα θα μπορούσαν να παγιδεύσουν κάποιο μέρος σώματος ή ρούχο του παιδιού (π.χ. κορδόνια, κοσμήματα, κορδέλες από πιπίλες κλπ.) και να οδηγήσουν σε τραυματισμό.

ΚΑΘΑΡΙΣΜΟΣ ΚΑΙ ΣΥΝΤΗΡΗΣΗ

Καθαρίστε την κούνια με ένα καθαρό υγρό πανί και σκουπίστε το νερό που περισσεύει. Δεν συνιστάται η χρήση καθαριστικών. Σας ενημερώνουμε ότι είναι πιθανό να υπάρξει αλλαγή των χρωμάτων έπειτα από έκθεση στον ήλιο.

ΠΡΟΣΟΧΗ

Μη χρησιμοποιείτε την κούνια εάν κάποιο κομμάτι της σπάσει, σκιστεί ή χαθεί και χρησιμοποιείτε αποκλειστικά ανταλλακτικά εγκεκριμένα από την INGVART.

Σταματήστε τη χρήση της κούνιας μόλις το παιδί φτάσει στο σημείο να μπορεί να τη σκαρφαλώσει και να βγει εκτός, ούτως ώστε να ελαχιστοποιήσετε τον κίνδυνο να πέσει εκτός κούνιας.

Μην αφήνετε τα παιδιά να παίζουν δίπλα στο έπιπλο χωρίς επιτήρηση.

Η χαμηλότερη θέση της βάσης της κούνιας είναι πάντα η ασφαλέστερη.

Μόλις το παιδί είναι σε θέση να ανακαθίσει ή να σηκωθεί από μόνο του, η βάση της κούνιας πρέπει να χαμηλωθεί σε αυτή τη θέση.

Βεβαιωθείτε ότι η κούνια είναι ασφαλισμένη στη σταθερή θέση όταν το παιδί παίζει μέσα χωρίς επιτήρηση. (Γυρίστε τα ροδάκια στη σταθερή θέση/Τοποθετήστε ένα στοπ στη βάση της κούνιας).

Βεβαιωθείτε ότι δεν υπάρχουν φάρμακα, κορδόνια, ιμάντες, ελαστικά αντικείμενα, μικρά παιχνίδια ή παρεμφερή μικροσκοπικά αντικείμενα (π.χ. νομίσματα) τα οποία είναι προσβάσιμα από το παιδί μέσα ή δίπλα στην κούνια.

Αυτή η κούνια είναι σχεδιασμένη για χρήση με στρώμα των παρακάτω διαστάσεων:

ΣΤΡΟΓΓΥΛΗ: 720 χιλ. πλάτος, 1.200 χιλ. μήκος και 50 χιλ. πάχος η κανονική κούνια και 720 χιλ. πλάτος, 720 χιλ. μήκος και 50 χιλ. πάχος η μίνι έκδοση της κούνιας.

ΟΒΑΛ: 600 χιλ. πλάτος, 1.200 χιλ. μήκος και 50 χιλ. πάχος η κανονική κούνια και 600 χιλ. πλάτος, 710 χιλ. μήκος και 50 χιλ. πάχος η μίνι έκδοση της κούνιας. Το πλάτος και το μήκος είναι αυστηρά καθορισμένα γιατί τα κενά μεταξύ του στρώματος, των πλευρών και των άκρων της κούνιας είναι σημαντικό να μην υπερβαίνουν τα 30 χιλ. ούτως ώστε να αποφευχθεί ο κίνδυνος να παγιδευτεί κάποιο άκρο του παιδιού μεταξύ των κενών. Το πάχος του στρώματος είναι καθορισμένο έτσι ώστε το βάθος της κούνιας να είναι μεγαλύτερο από 500 χιλ. με τη βάση στρώματος στη χαμηλότερη θέση ούτως ώστε να ελαχιστοποιηθεί ο κίνδυνος το παιδί να σκαρφαλώσει ή να πέσει εκτός κούνιας.

Μην χρησιμοποιείτε περισσότερα από ένα στρώματα στην κούνια. Χρησιμοποιείτε αποκλειστικά αυθεντικά στρώματα INGVART για την αποφυγή πιθανών προβλημάτων.

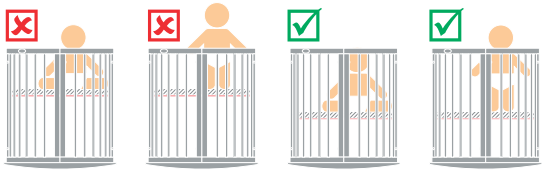

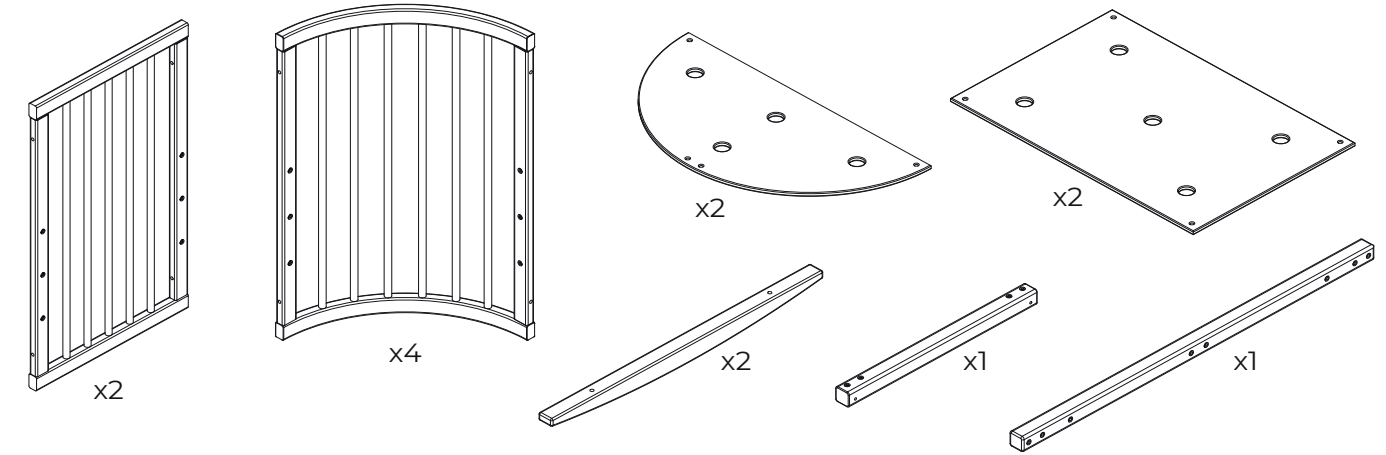
x2
x4
x2
x2
x2
x1
x1

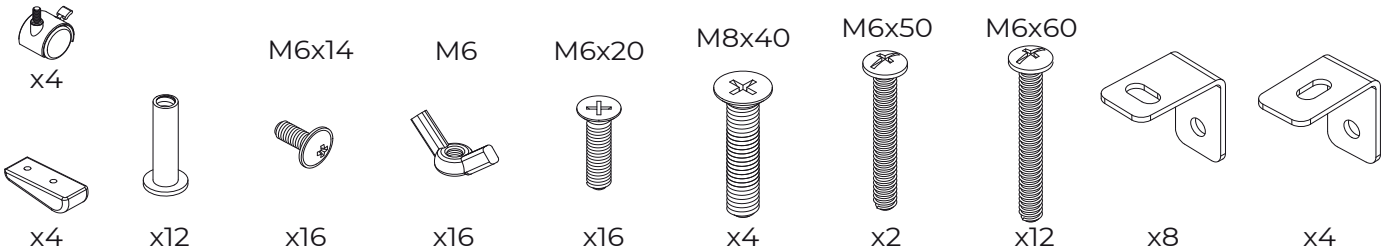
x4
x4
x12
M6x14
x16
M6
x16
M6x20
x16
M8x40
x4
M6x50
x2
M6x60
x12
x8
x4

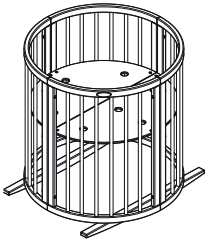

MOD 1

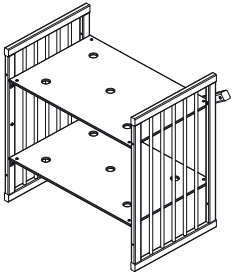

MOD 2

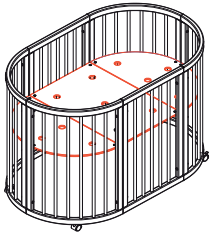

MOD 3

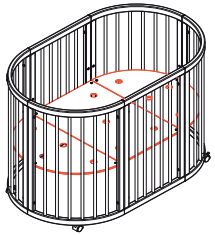

MOD 4

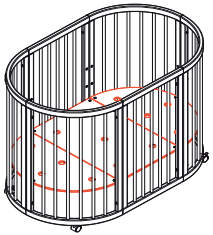

MOD 5

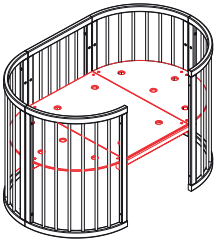

MOD 6

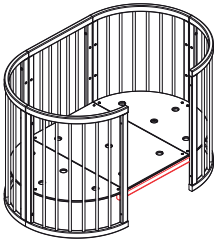

MOD 7

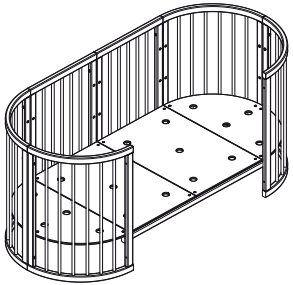

MOD 8

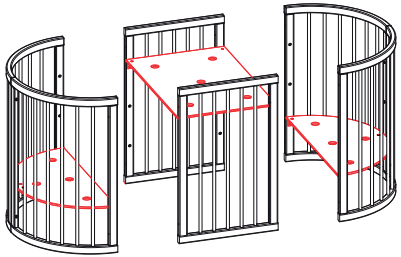

MOD 9

ROUND

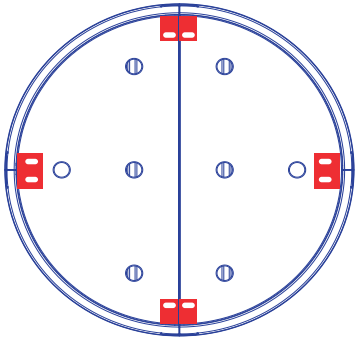

OVAL

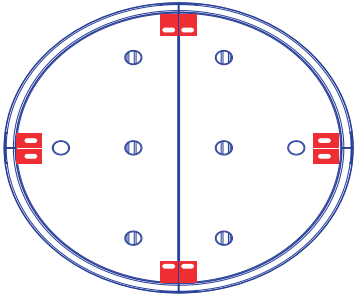

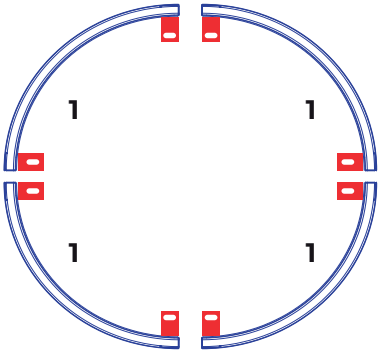

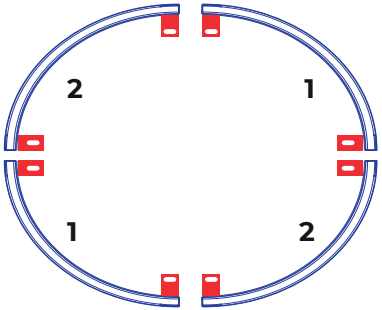

1.

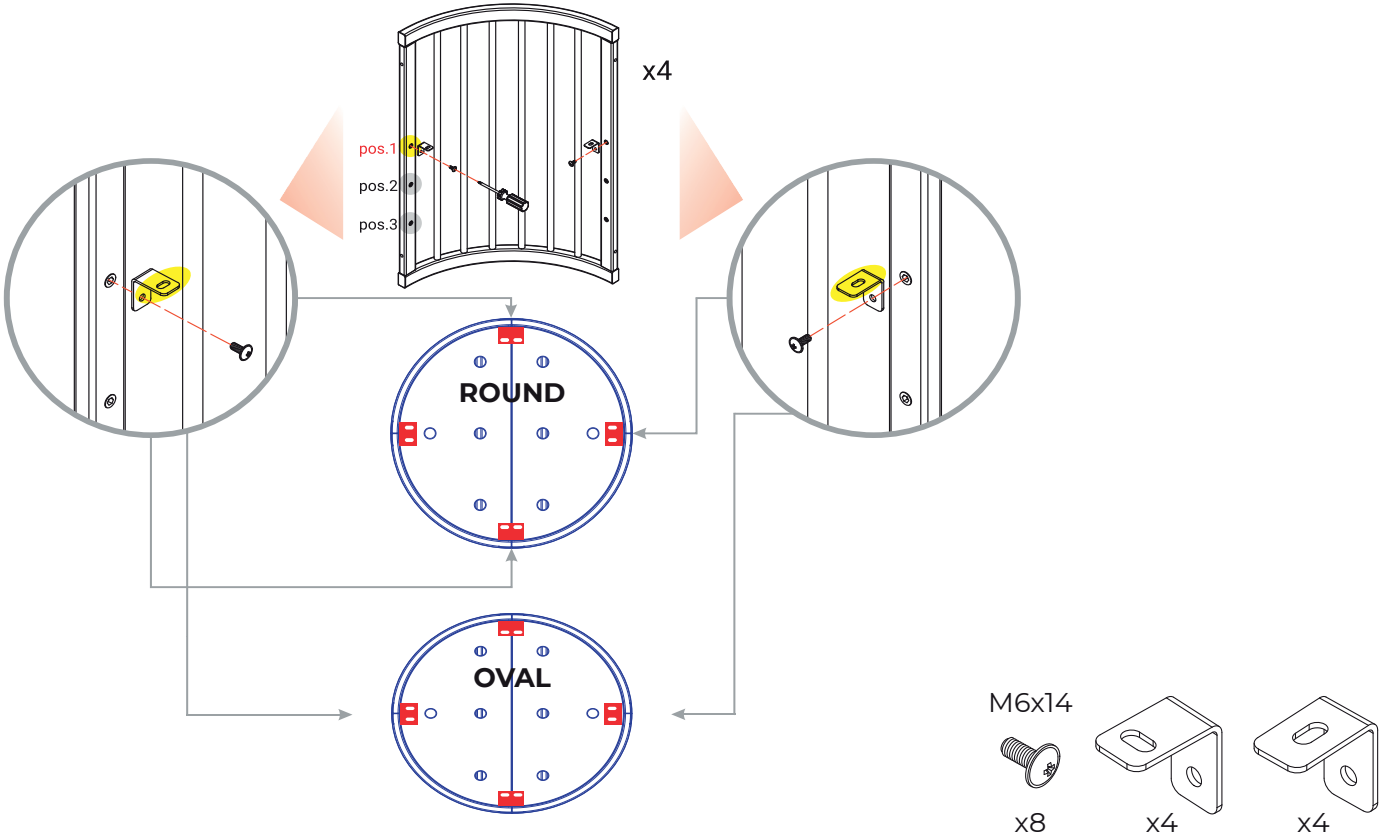

2.

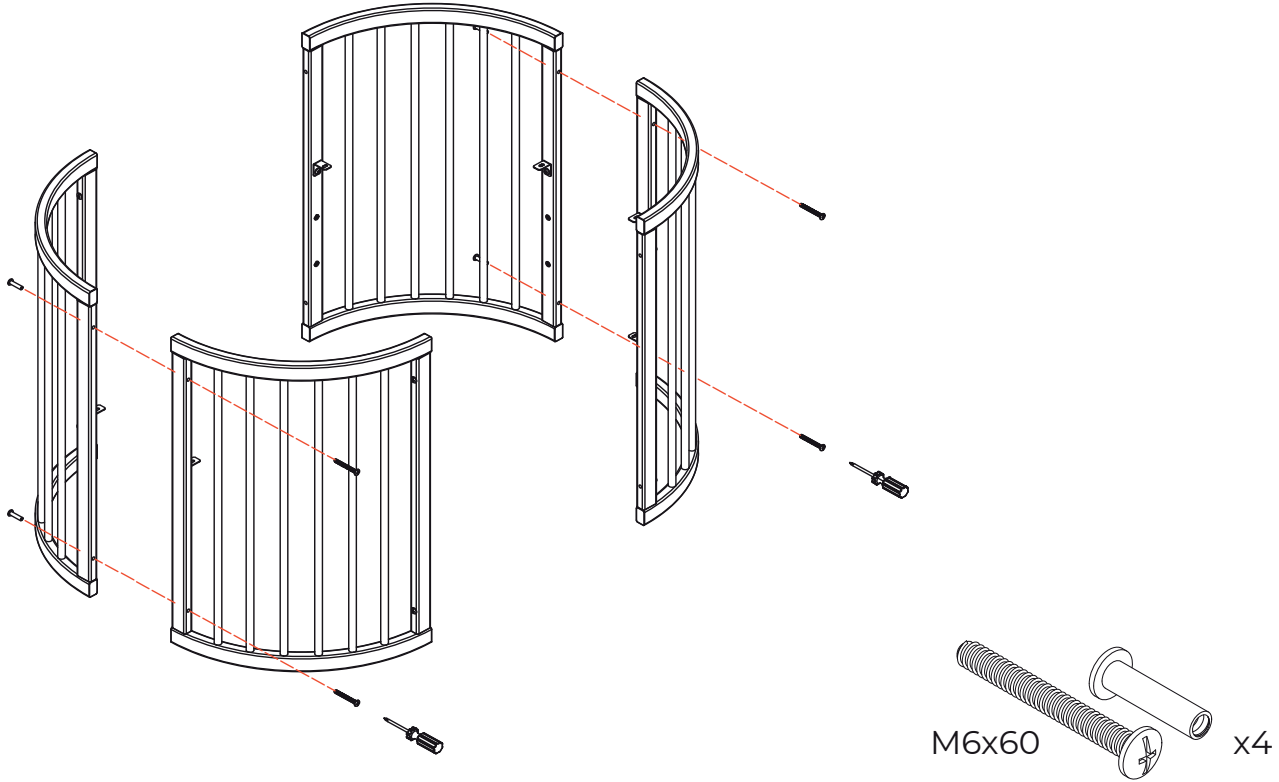

3.

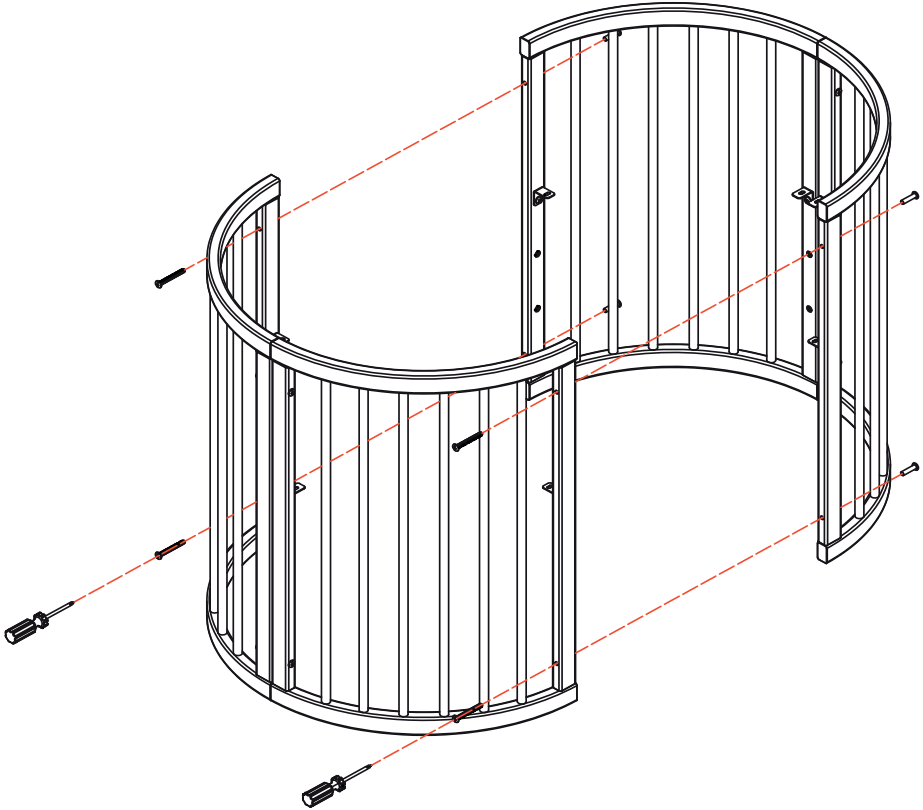

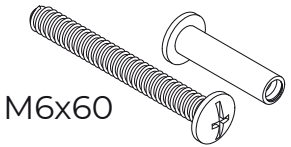

M6x60 x4

4.

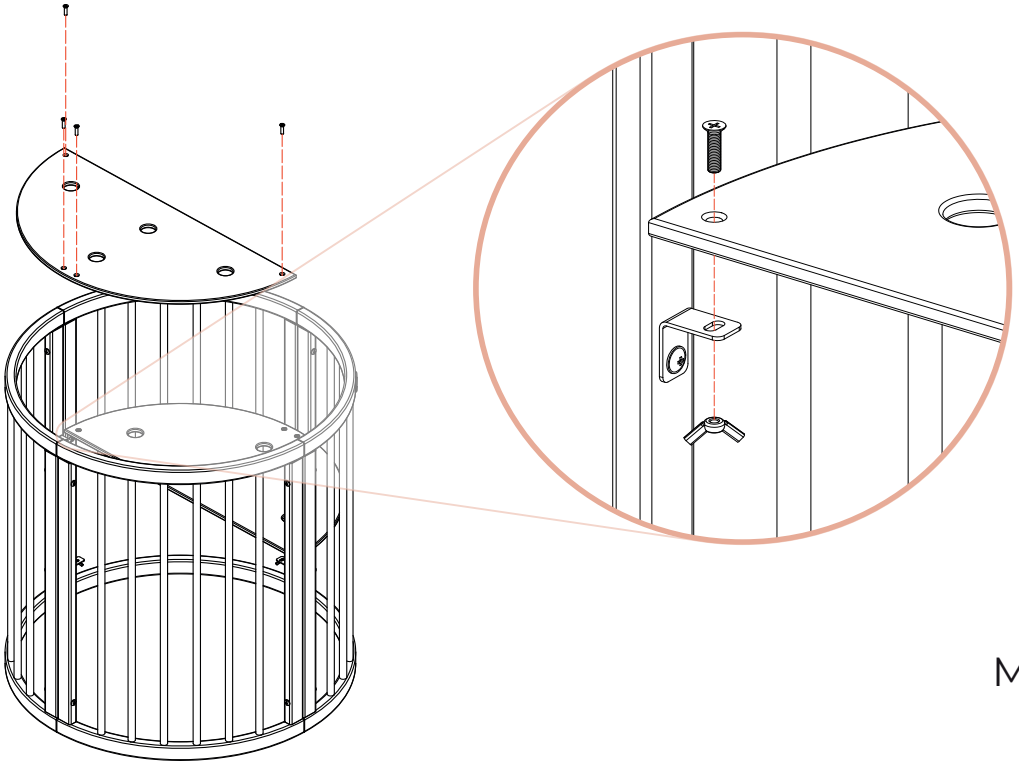

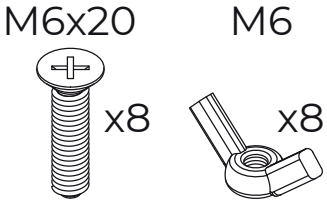

5.

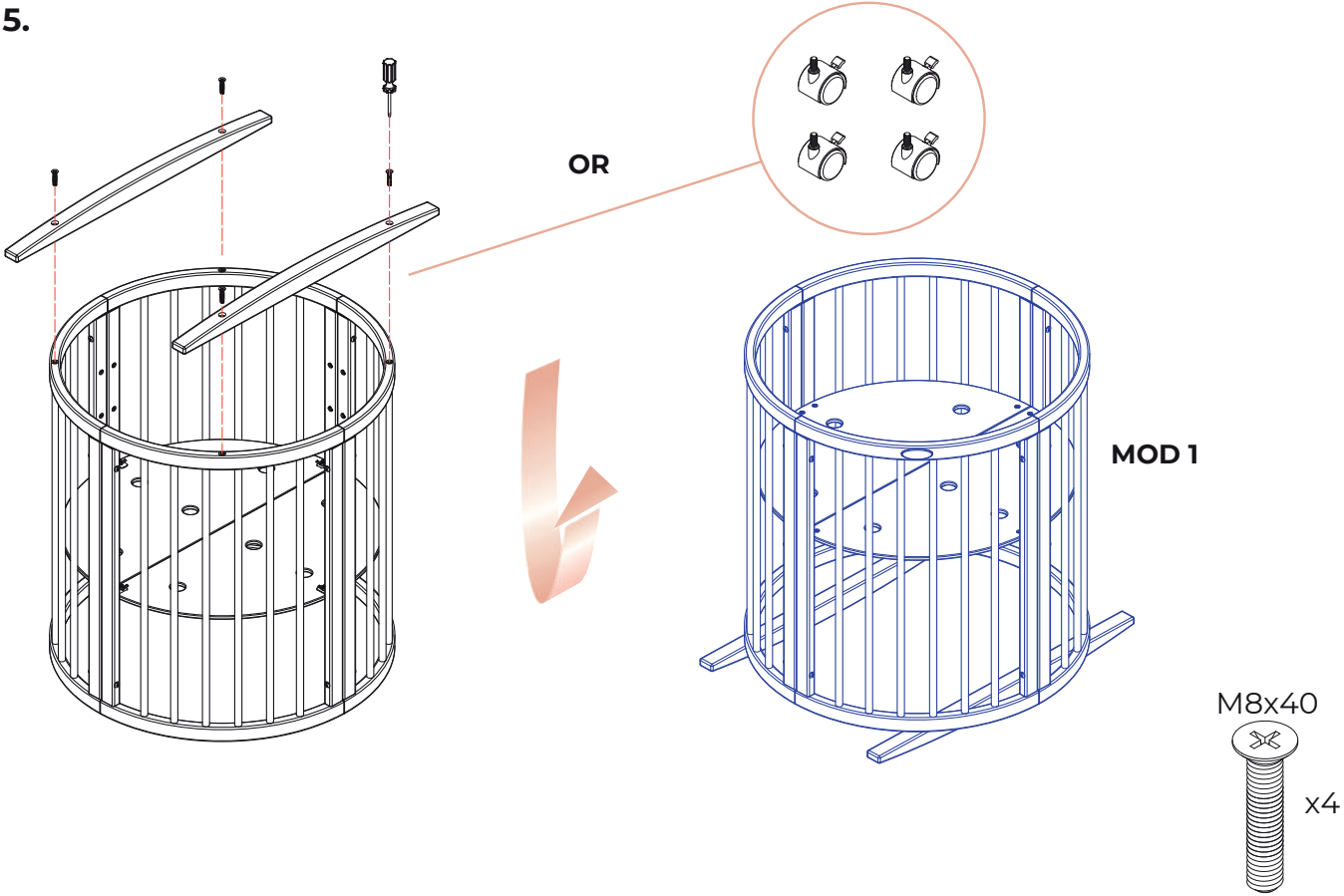

6.

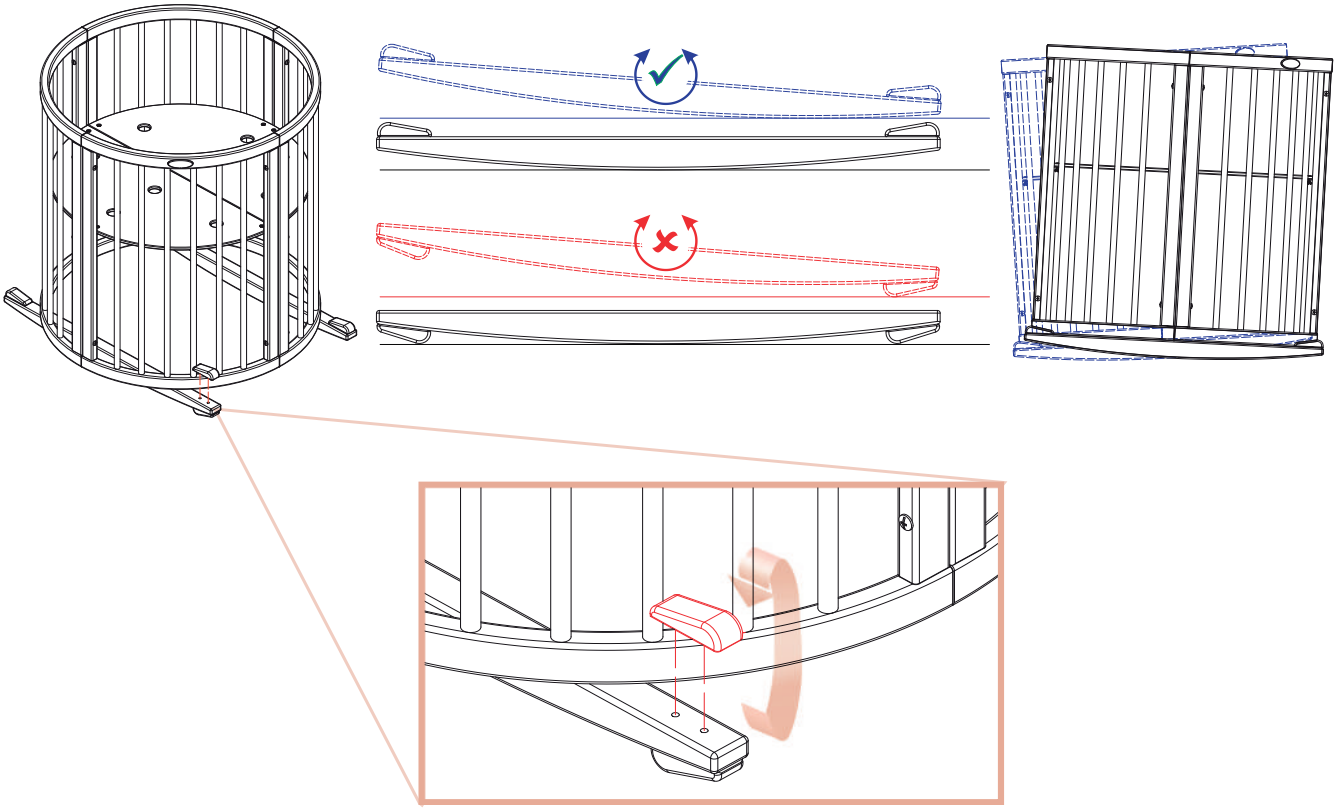

7.

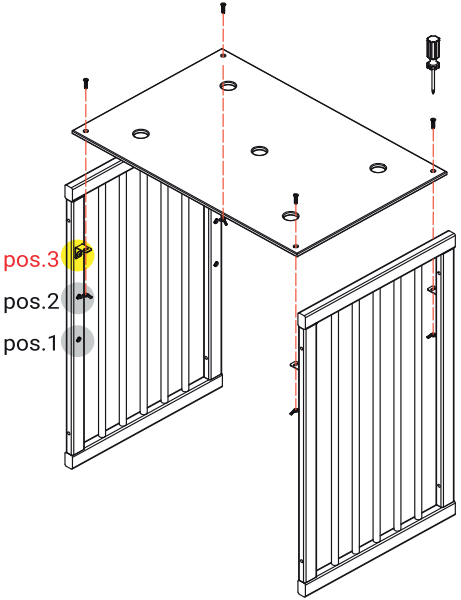

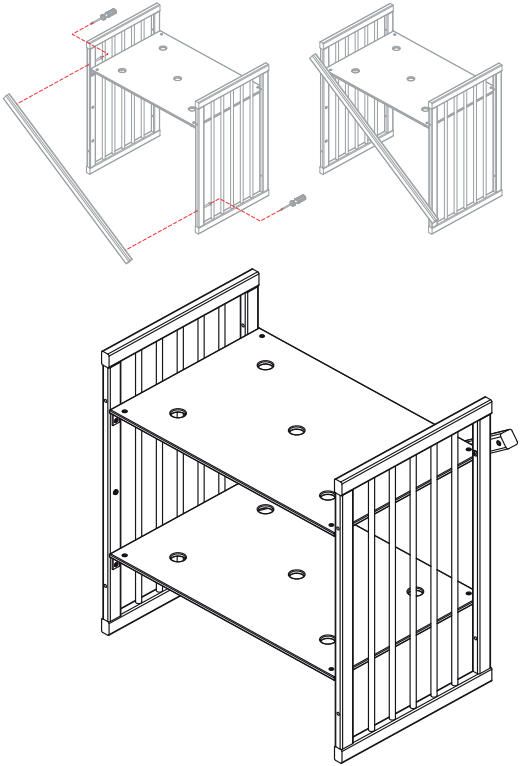

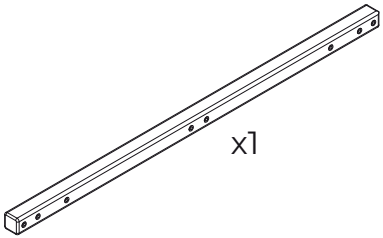

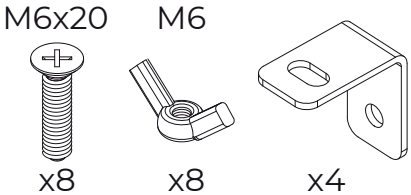

8.

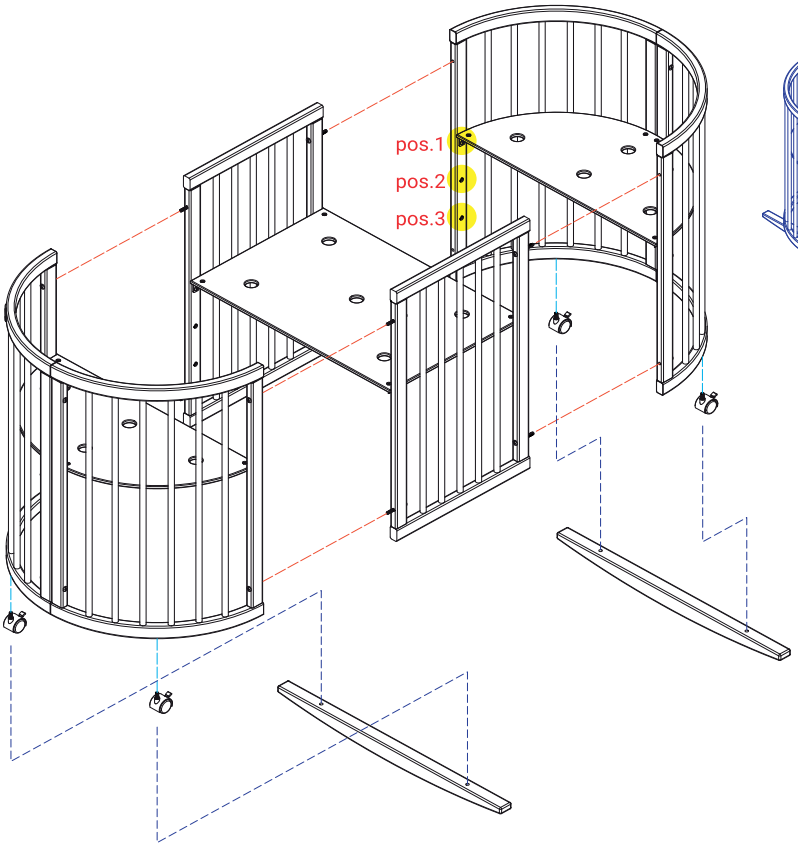

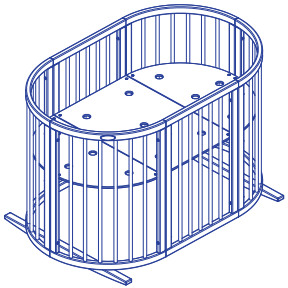

MOD 3

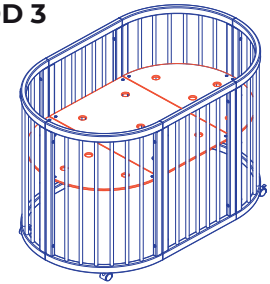

MOD 4

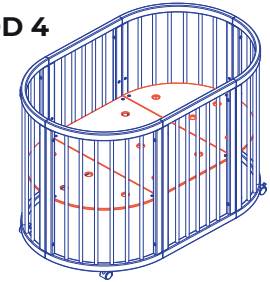

MOD 5

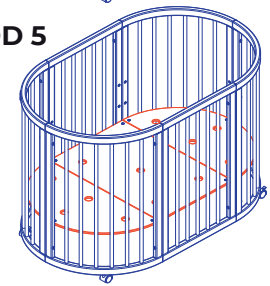

9.

MOD 6

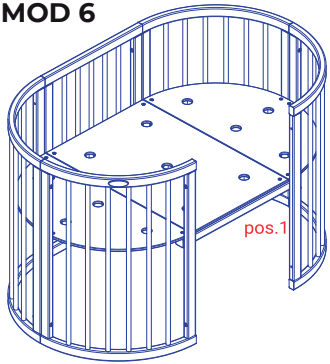

MOD 8

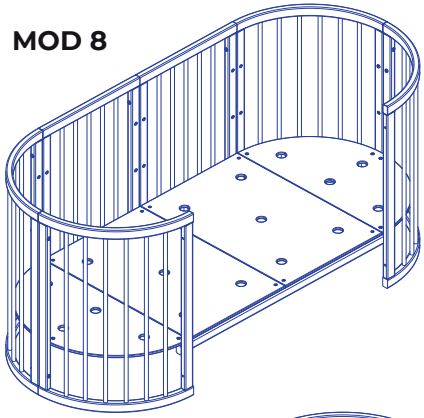

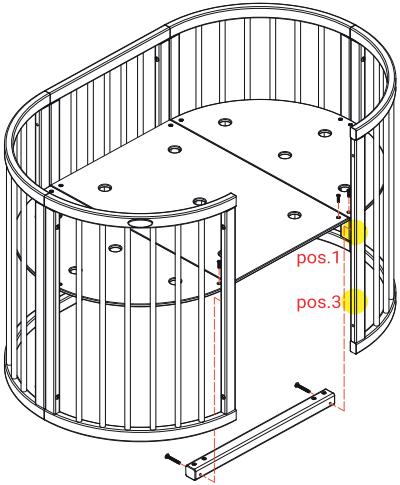

MOD 7

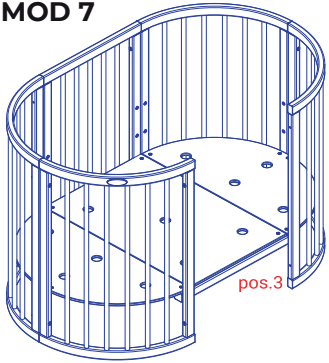

MOD 9

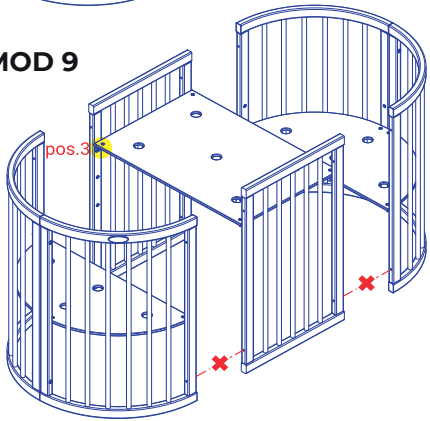

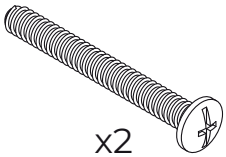

INGVART

210.300.9789
info@ingvart.gr
www.ingvart.gr

@ingvart_gr
@ingvart_gr